Контактна особа
Електронна пошта
Телефон

Клієнт

Контактна особа
Електронна пошта
Телефон

Технічні характеристики

Насос з мокрим ротором Premium Smart Stratos MAXO 65/0,5-16 PN6/10-

Назва проєкту	Проект без имени 2022-09-02 12:11:12.328
Номер проєкту	
Місце встановлення	
№ поз. клієнта	

Дата 02.09.2022

Поле характеристик

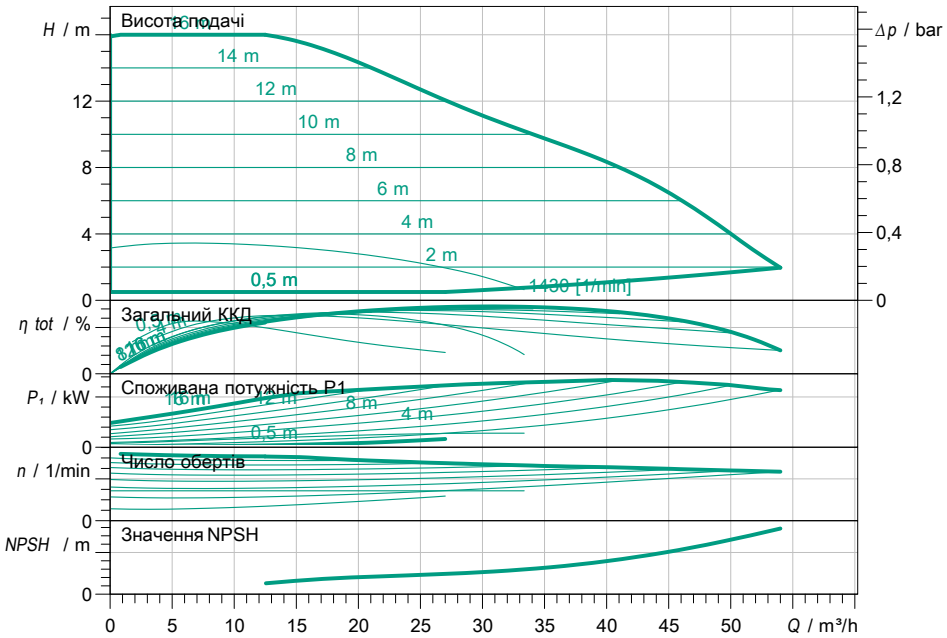

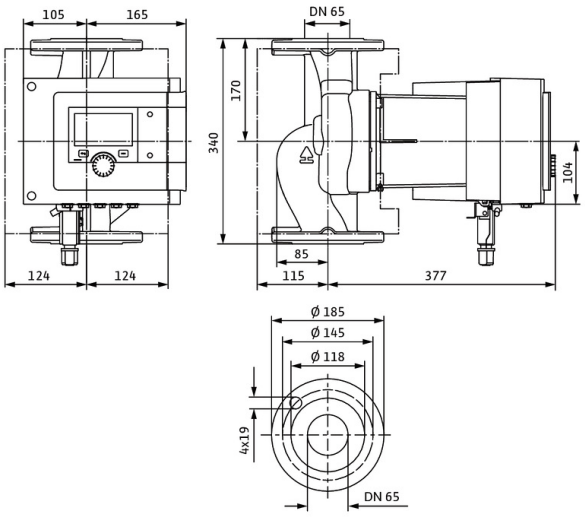

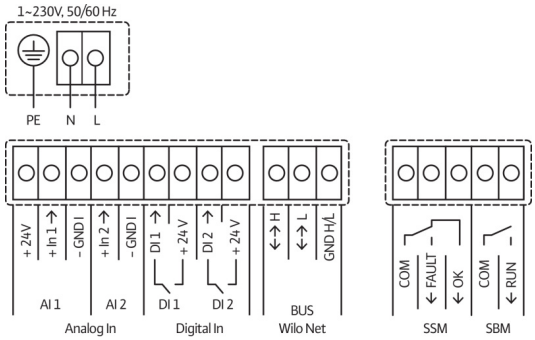

Задані експлуатаційні дані

Подача	
Висота подачі	
Media	Вода 100 %
T перекачуваного середовища	20,00 °C
Густина	998,30 kg/m³
Кінематична в’язкість	1,00 mm²/s

Гідравлічні дані (робоча точка)

Подача	
Висота подачі	
Споживана потужність P1	

Дані виробів

Насос з мокрим ротором Premium Smart Stratos MAXO 65/0,5-16 PN6/10-R7	
Режим роботи	dp-c
Макс. робочий тиск	10 bar
T перекачуваного середовища	-10 °C ... +90 °C
Макс. температура навколишнього середовища	40 °C

Дані двигуна/насоса

Конструкція двигуна	EC-двигун
Індекс енергетичної ефективності (EEI)	≤ 0,17
Під’єднання до мережі	1~ 230 V / 50 Hz
Допустиме відхилення напруги	+-10 %
Макс.швидкість	3200
Споживана потужність P1(макс.)	1,44 kW
Current consumption	6,23 A
Клас захисту	IPX4D
Клас ізоляції	F
Випромінювані перешкоди	EN 61800-3;2004+A1;20
Стійкість до перешкод	EN 61800-3;2004+A1;20
Різьбове кабельне з'єднання	

Розміри під'єднання

Під'єднання зі всмоктуючої стор.	DN 65, PN 6/10
Під'єднання з напірної стор.	DN 65, PN 6/10
Монтажна довжина	340 mm

Матеріали

Корпус насоса	5.1301/EN-GJL-250
Робоче колесо	PPS-GF40
Вал	1.4028, DLC-покриття
Матеріал підшипника	графіт, просочений антимонієм

Інформація для замовлення

Вага прибл.	31,6 kg
Артикульний номер	2217962