Контактна особа
Електронна пошта
Телефон

Клієнт

Контактна особа
Електронна пошта
Телефон

Технічні характеристики

Насос із занурювальним двигуном для стічних вод Rexa FIT V06DA-216/EAD1-2-T0025

Назва проєкту	Проєкт без назви 2023-02-28 11:32:01.856
Номер проєкту	
Місце встановлення	
№ поз. клієнта	

Дата 28.02.2023

Поле характеристик

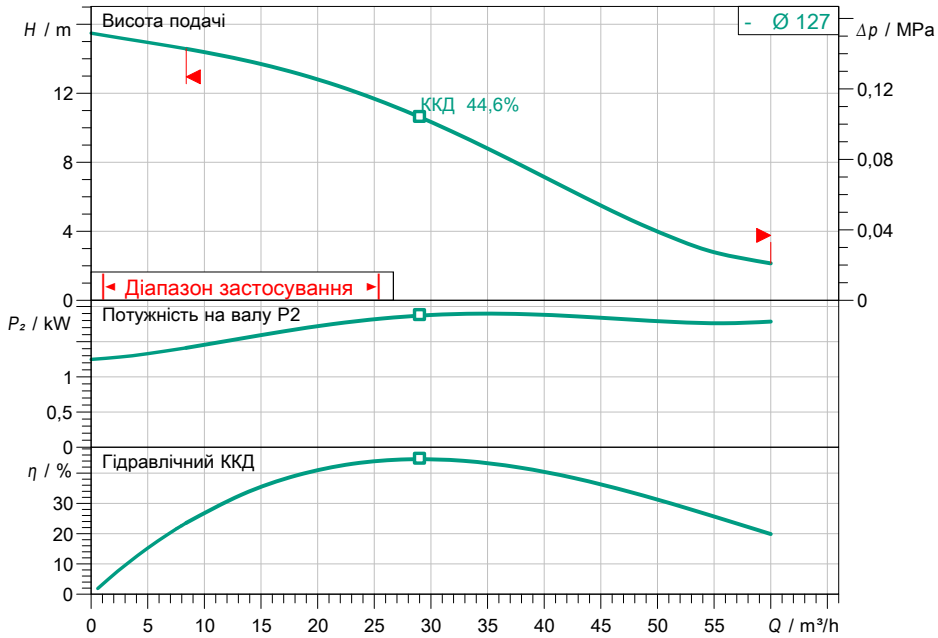

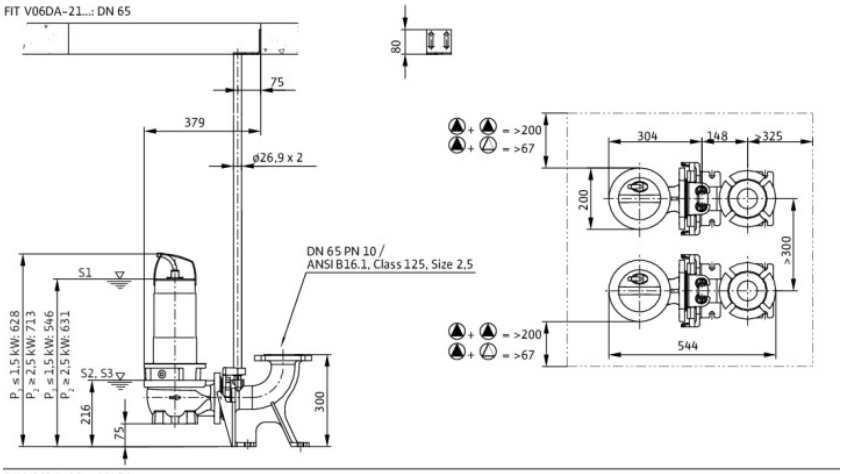

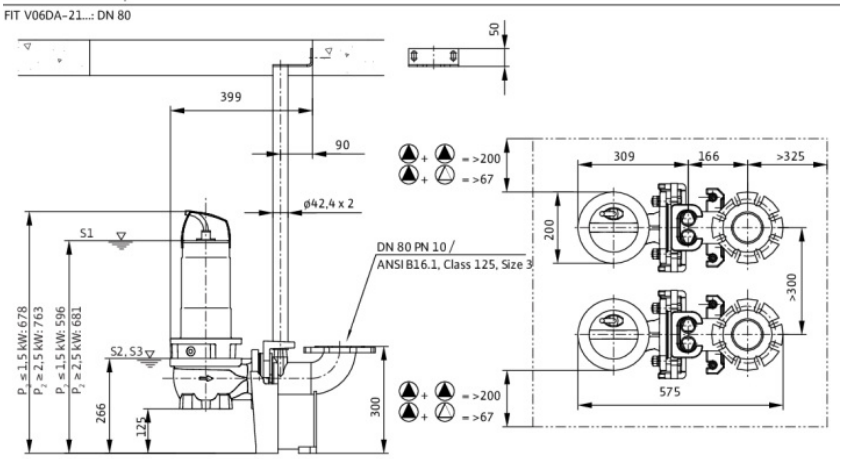

Задані експлуатаційні дані

Подача	
Висота подачі	
Media	Вода 100 %
Температура середовища	20,00 °C
Густина	998,30 kg/m³
Кінематична в'язкість	1,00 mm²/s

Гідравлічні дані (робоча точка)

Подача	
Висота подачі	
Споживана потужність P1	
Загальний ККД	

Дані виробів

Насос із занурювальним двигуном для стічних вод
Rexa FIT V06DA-216/EAD1-2-T0025-540-A

Макс. робочий тиск	0,17 MPa
Температура середовища	+ 3 °C ··· 40 °C
Макс. глибина занурення	7 m
Вільний сферичний прохід	65 mm
Тип робочого колеса	Вільнопротічне робоче колесо

Дані двигуна/насоса

S 13.1-10/EAD1-2-T 2,5kW 40°C 400V 50Hz

Тип двигуна	Занурювальний двигун – з поверхневим
Під'єднання до мережі	3~ 400 V / 50 Hz
Допустиме відхилення напруги	+-10 %
Номінальне число обертів	2848 1/min
Номінальна потужність P2	2,50 kW
Споживана потужність P1	3,2 kW
Номінальний струм	5,50 A
Тип увімкнення	Безпосередній режим он
Клас захисту	IP68
Клас вибухозахисту	-
Захист двигуна	Біметалевий
Клас ізоляції	F
Режим роботи (в зануреному стані)	S1
Режим роботи (в незануреному стані)	S2-15 min, S3-10%

Кабель

Довжина приєднувального кабелю	10 m
Тип кабелю	H07RN-F
Поперечний переріз кабелю	6G1
Штекер	CEE 16A, 3P+N+PE, 6h
Тип під'єднувального кабелю	Розбірний

Розміри під'єднання

Під'єднання до трубопроводу зі всмоктувальної сторони	DN 65, PN 10
Під'єднання з напірної стор.	DN 65/80, PN 10

Матеріали

Корпус насоса	5.1301/EN-GJL-250
Робоче колесо	5.1301/EN-GJL-250
Вал	1.4401
Матеріал ущільнення зі сторони насоса	SiC/SiC
Матеріал ущільнення зі сторони двигуна	BVPE
Матеріал ущільнення	NBR
Матеріал двигуна	1.4301

Інформація для замовлення

Вага прибл.	39 kg
Артикульний номер	6064704