Контактна особа
Електронна пошта
Телефон

Клієнт

Контактна особа
Електронна пошта
Телефон

Технічні характеристики

Стандартний здвоєний насос з сухим ротором DL 40/220-1,5/4

Назва проєкту Проєкт без назви 2023-01-24 13:24:03.808

Номер проєкту
Місце встановлення
№ поз. клієнта

Дата 24.01.2023

Поле характеристик

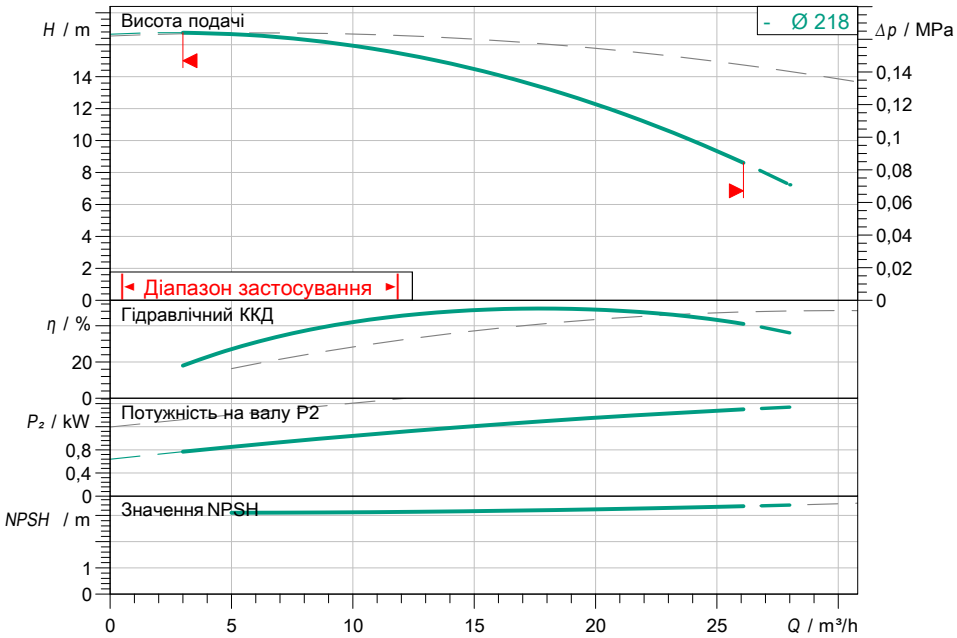

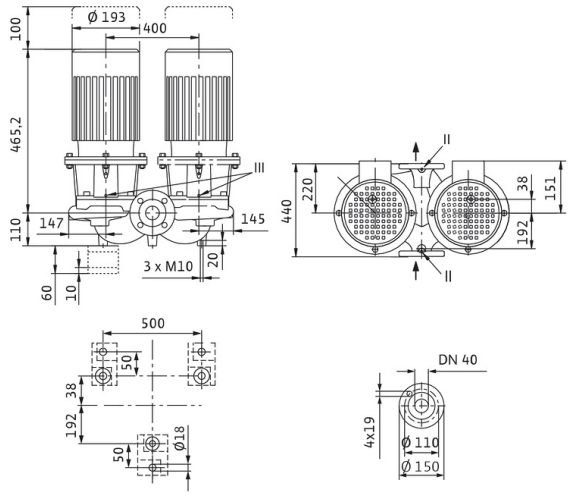

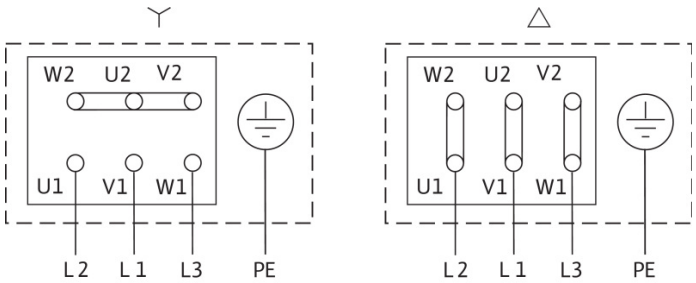

Задані експлуатаційні дані

Подача
Висота подачі

Media	Вода 100 %
Температура середовища	20,00 °C
Густина	998,30 kg/m³
Кінематична в’язкість	1,00 mm²/s

Гідравлічні дані (робоча точка)

Подача
Висота подачі
Потужність на валу P2
Гідравлічний ККД
NPSH

Дані виробів

Стандартний здвоєний насос з сухим ротором
DL 40/220-1,5/4

Макс. робочий тиск	1,6 MPa
Температура середовища	-20 °C ... +140 °C
Макс. температура навколишнього середовища	40 °C
Індекс мінімальної ефективності (MEI)	≥ 0.4

Дані двигуна/насоса

Рівень ефективності двигуна (ККД)	IE3 = коефіцієнт корисн
Під’єднання до мережі	3~ 400 V / 50 Hz
Допустиме відхилення напруги	+-10 %
Номінальна швидкість	1450 1/min
Номінальна потужність P2	1,50 kW
Номінальний струм	3,60 A
Коефіцієнт потужності	0,71
Коефіцієнт корисної дії	
50% / 75% / 100%	81,3/ 83,4/84,6%
Клас захисту	IP55
Клас ізоляції	F
Захист двигуна	no

Розміри під'єднання

Під’єднання до трубопроводу зі всмоктувальної сторони	DN 40, PN 16
Під'єднання з напірної стор.	DN 40, PN 16
Монтажна довжина	440 mm

Матеріали

Корпус насоса
5.1301/EN-GJL-250

Робоче колесо	EN-GJL-200
Тримач	5.1301/EN-GJL-250
Вал	Stainless steel
Ущільнення вала	AQ1EGG

Інформація для замовлення

Вага прибл.	122 kg
Артикульний номер	2120945