Телефон
Телефакс

Star-RSD 30/4

Установка: Standarddoppelpumpe

WILO

Клиент		Проект	
№ клиента		№ проекта	
Ответственный		Поз. №	
Редактор		Локальный	
		Дата	26/03/20

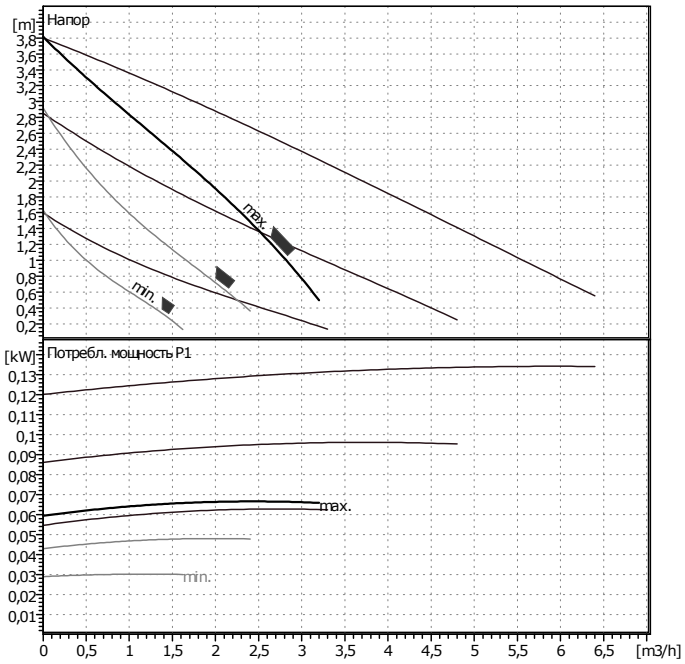

Данные запроса

Расход	0	m³/h
Напор	0	m
Перекачиваемая среда	Вода, чистая	
Температура жидкости	20	°C
Плотность	0,9983	kg/dm³
Кинематическая вязкость	1,005	mm²/s
Давление пара	0,02337	bar

Данные насоса

Производитель	WILO	
Тип	Star-RSD 30/4	
Вид агрегата	Сдвоенный насос Главный-Резервн	
Ступень ном. Давления	PN10	
Мин. температура жидкости	10	°C
Мах. температура жидкости	110	°C

Данные гидравлики (рабочая точка)

Расход		m³/h
Напор		m
Потребл. мощность P1		kW
Число оборотов	2000	1/min

Мин. давление на входе

Температура	50	95	110			°C
Мин. давление на входе	0,5	3	10			m

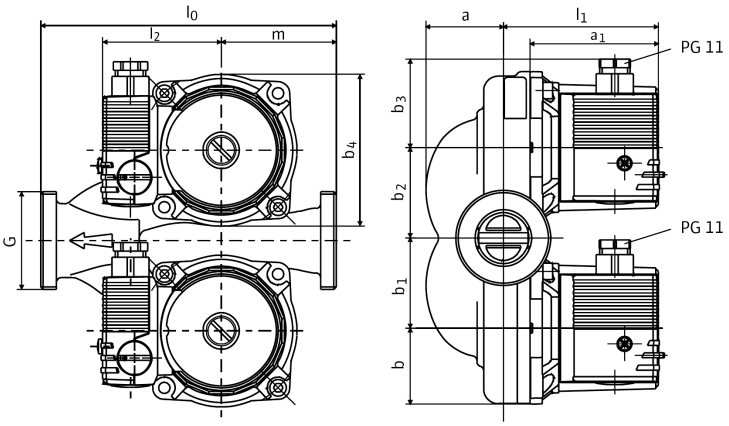

Материалы / уплотнение

Корпус	GG 20
Вал	X 40 Cr 13
Рабочее колесо	Полипропилен
Подшипник	Графит

Размеры

mm

a	47	b3	54	m	70		
a1	78	b4	92,5				
b	46	l0	180				
b1	55	l1	94				
b2	55	l2	73				

Всасывающая сторона	Rp 1 1/4/G 2	/ PN 10
Напорная сторона	Rp 1 1/4/G 2	/ PN 10
Вес	5,3	kg

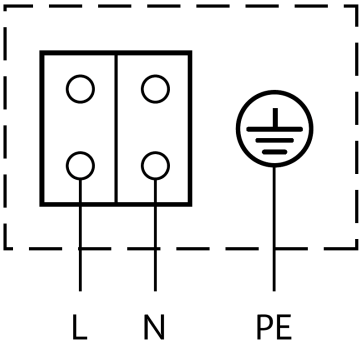

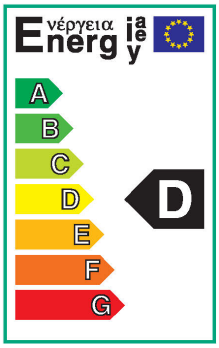

Данные мотора

Класс энергоэффективности	D	
Ном. мощность P2	0,022	kW
Потребл. мощность P1	0,0667	kW
Ном. число оборотов	2000	1/min
Ном. напряжение	1~230 V, 50 Hz	
Макс. потребление тока	0,29	A
Вид защиты	IP 44	

Допустимый перепад напряжения +/- 10%

Арт.№ стандартного исполнения 4035759